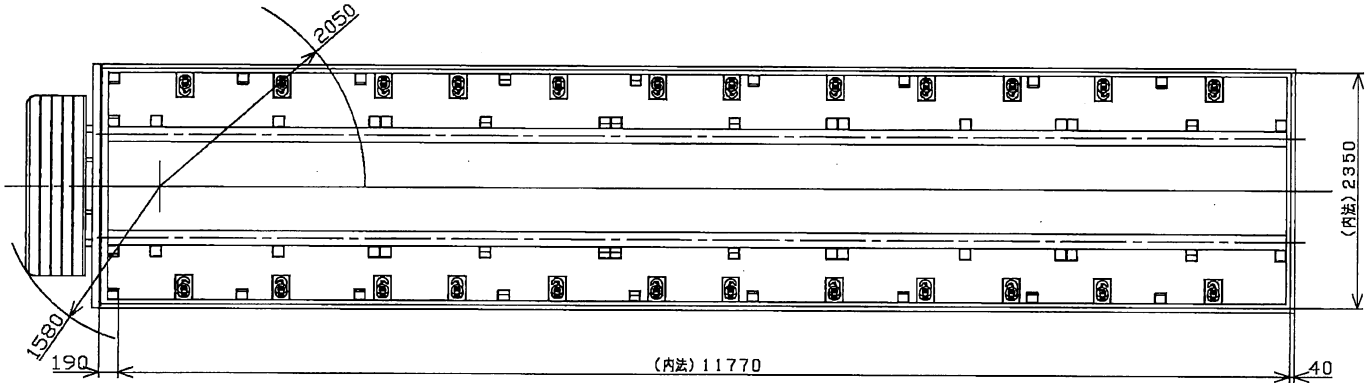

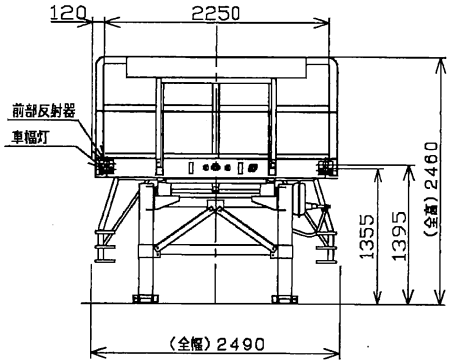

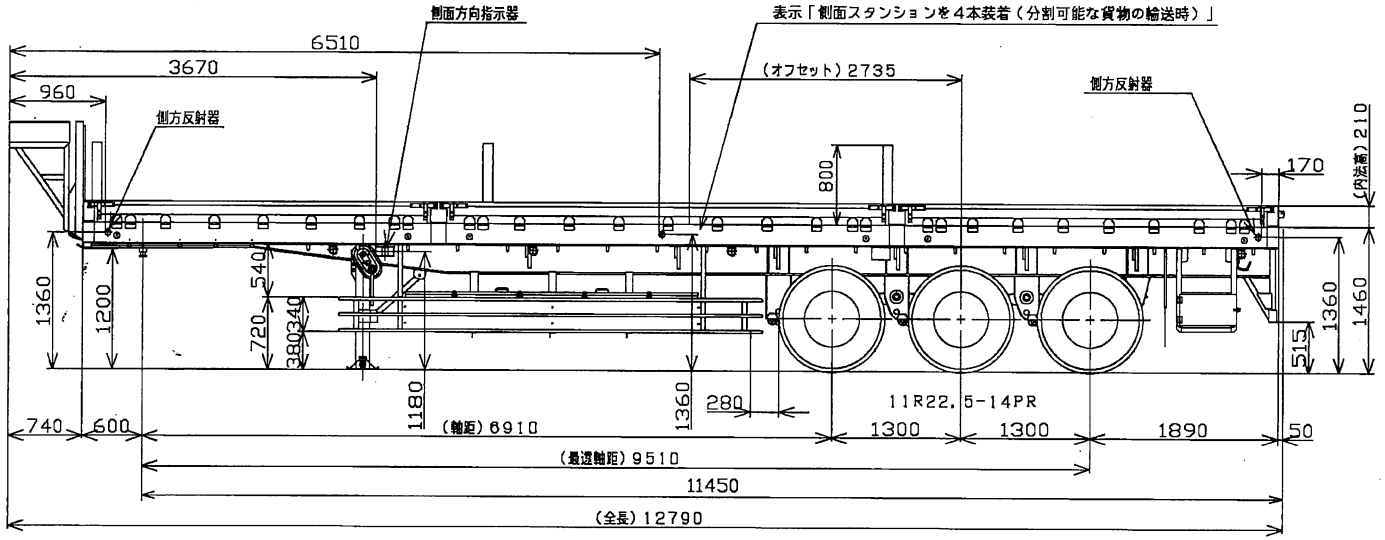

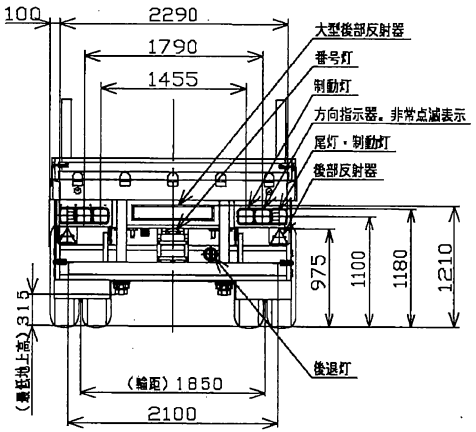

東急ＴＦ３６Ｈ２Ｃ３Ｓ型セミトレーラ外観四面図

Y43140